Автоматический ввод резерва
Два ввода (основной и резервный)
на общую секцию и 3 Ввод от ДГУ

Схема №7

На автоматических выключателях ВА-45...

Согласовано

Взам. инв. №

Подп. и дата

Инв. № подл.

Изм.	Кол.уч.	Лист	№ док.	Подп.	Дата
ГИП		Матураимов			
Нач. отд.					
Исполн.					
Н. контр.					

АВР-EKF-8570003.01

Стадия	Лист	Листов
	1	10

EKF

Формат

Поз. обозна-чение	Наименование	Кол.	Примечание
A1	Программируемое реле PRO-Relay 20 в/в с диспл. 24В	1	ILR-20DR-24D
A2	Модуль интерфейсный PRO-Relay MODBUS RS 24В	1	ILR-IM-24D
FU1,FU2	Предохранитель-разъединитель для ПВЦ 3р	3	pr-10-38-3
	10x38 EKF PROxima		
	Плавкая вставка цилиндрическая ПВЦ 6А	9	pvc-10x38-6
G1	Блок питания 24В DR-30W-24 EKF PROxima	1	dr-30w-24
HL1,HL4,	Лампа сигнальная красная AD16-22HS EKF PROxima	3	ledm-ad16-r
HL7			
HL2,HL5,	Лампа сигнальная зеленая AD16-22HS EKF PROxima	3	ledm-ad16-g
HL8			
HL3,HL6,	Лампа сигнальная желтая AD16-22HS EKF PROxima	3	ledm-ad16-o
HL9			
K1,K2	Реле промежуточное серии РП 25/4 10А 230В АС	2	rp-25-4-230
	Разъем модульный РМ 25/4 EKF PROxima	2	rm-25-4
K3...K12	Реле промежуточное серии РП 22/4 5А 230В АС	10	rp-22-4-230
	Разъем модульный РМ 22/4 EKF PROxima	10	rm-22-4
KV1,KV2	Реле контроля фаз многофункциональное	3	rkf-8
	RKF-8 EKF PROxima		
QF1,QF2,	Выключатель автоматический ВА-45... EKF PROxima	3	
QF3			
SA1	Переключатель BJ33 3P EKF PROxima три положения,	1	xb2-bj33
	длинная ручка, 2NO, разборный, без подсветки		
SB1,SB3,	Кнопка зеленая SW2C-11 EKF PROxima	3	sw2c-11s-g
SB5			
SB2,SB4,	Кнопка красная SW2C-11 EKF PROxima	3	sw2c-11s-r
SB6			
X1...X8	Колодка клеммная серая JXB-4/35 EKF PROxima	40	plc-jxb-4/35gy
FU4	Предохранитель-разъединитель для ПВЦ 1р	1	pr-10-38-1
	10x38 EKF PROxima		
	Плавкая вставка цилиндрическая ПВЦ 1А	1	pvc-10x38-1

Подп. и дата | Инв. № дубл. | Взам. инв. № | Подп. и дата | Инв. № подл.

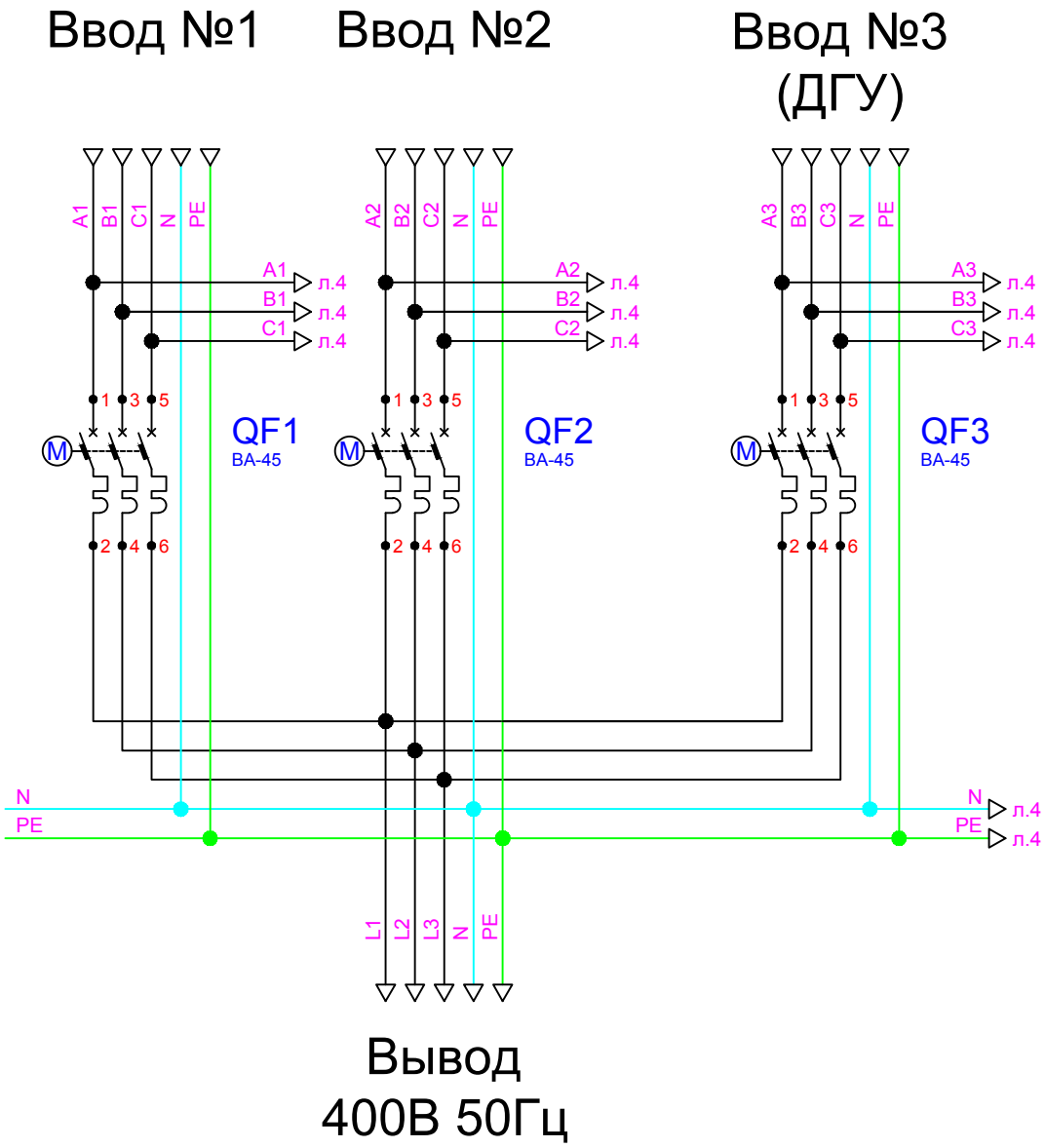

Подп. и дата	
Инв. № дубл.	
Взам. инв. №	
Подп. и дата	
Инв. № подл.	

Изм.	Лист	№ Докум.	Подп.	Дата	АВР-EKF-8570007.01	Лист 3

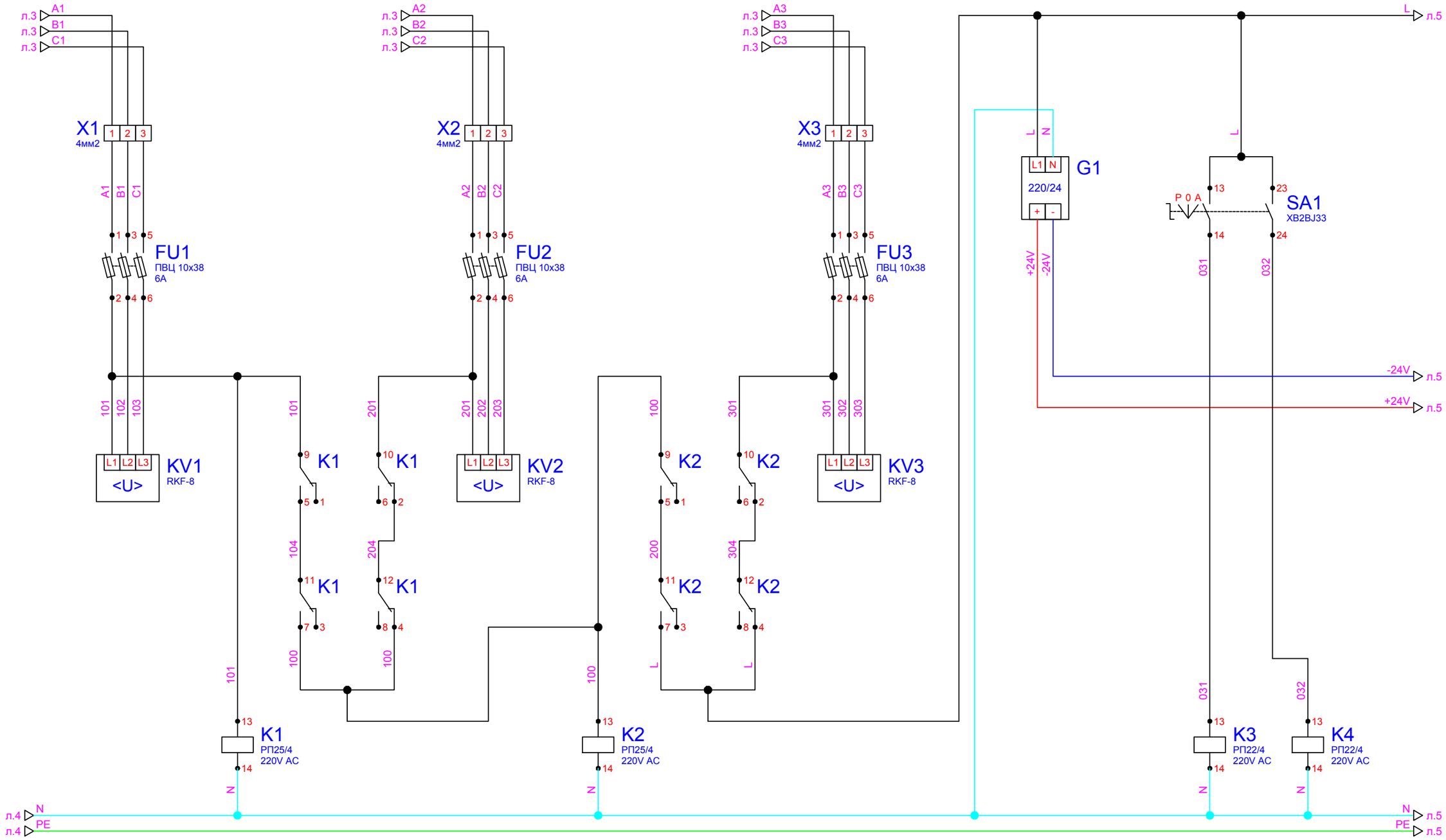

Контроль напряжения на вводе №1

Контроль напряжения на вводе №2

Контроль напряжения на вводе от ДГУ

Режим работы	
Ручной	Автоматический

Изм.	Лист	№ Докум.	Подп.	Дата

АВР-EKF-8570007.01

Лист 4

Перв. примен.

Справ. №

Подп. и дата

Инв. № дубл.

Взам. инв. №

Подп. и дата

Инв. № подл.

Ф2.104-1а.

Формат А3

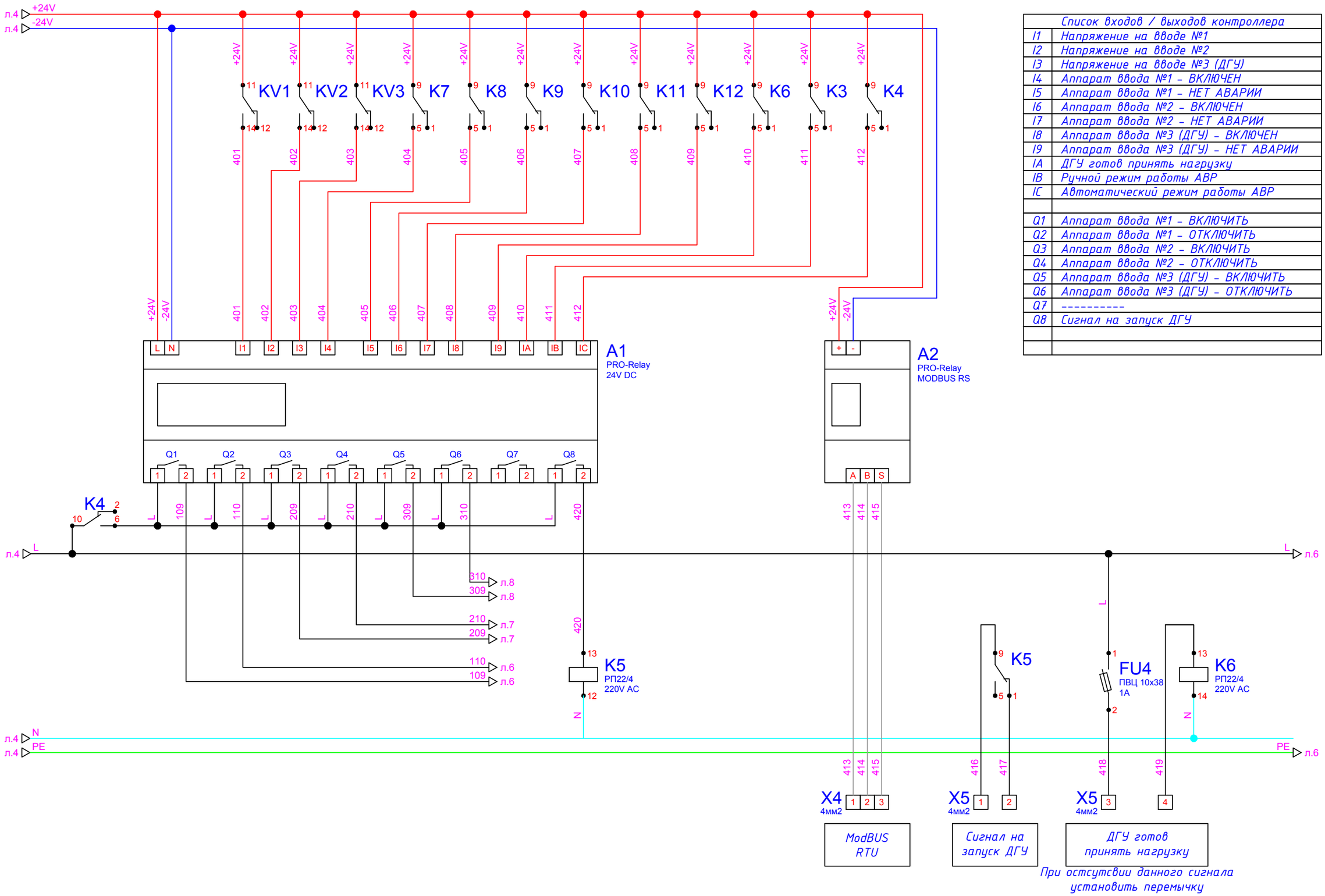

	Список входов / выходов контроллера
I1	Напряжение на вводе №1
I2	Напряжение на вводе №2
I3	Напряжение на вводе №3 (ДГУ)
I4	Аппарат ввода №1 - ВКЛЮЧЕН
I5	Аппарат ввода №1 - НЕТ АВАРИИ
I6	Аппарат ввода №2 - ВКЛЮЧЕН
I7	Аппарат ввода №2 - НЕТ АВАРИИ
I8	Аппарат ввода №3 (ДГУ) - ВКЛЮЧЕН
I9	Аппарат ввода №3 (ДГУ) - НЕТ АВАРИИ
IA	ДГУ готов принять нагрузку
IB	Ручной режим работы АВР
IC	Автоматический режим работы АВР
Q1	Аппарат ввода №1 - ВКЛЮЧИТЬ
Q2	Аппарат ввода №1 - ОТКЛЮЧИТЬ
Q3	Аппарат ввода №2 - ВКЛЮЧИТЬ
Q4	Аппарат ввода №2 - ОТКЛЮЧИТЬ
Q5	Аппарат ввода №3 (ДГУ) - ВКЛЮЧИТЬ
Q6	Аппарат ввода №3 (ДГУ) - ОТКЛЮЧИТЬ
Q7	----------
Q8	Сигнал на запуск ДГУ

Перв. примен.

Справ. №

Подп. и дата

Инв. № дубл.

Взам. инв. №

Подп. и дата

Инв. № подл.

Изм.	Лист	№ Докум.	Подп.	Дата	АВР-EKF-8570007.01	Лист 5

Ф2.104-1а.

Формат А3

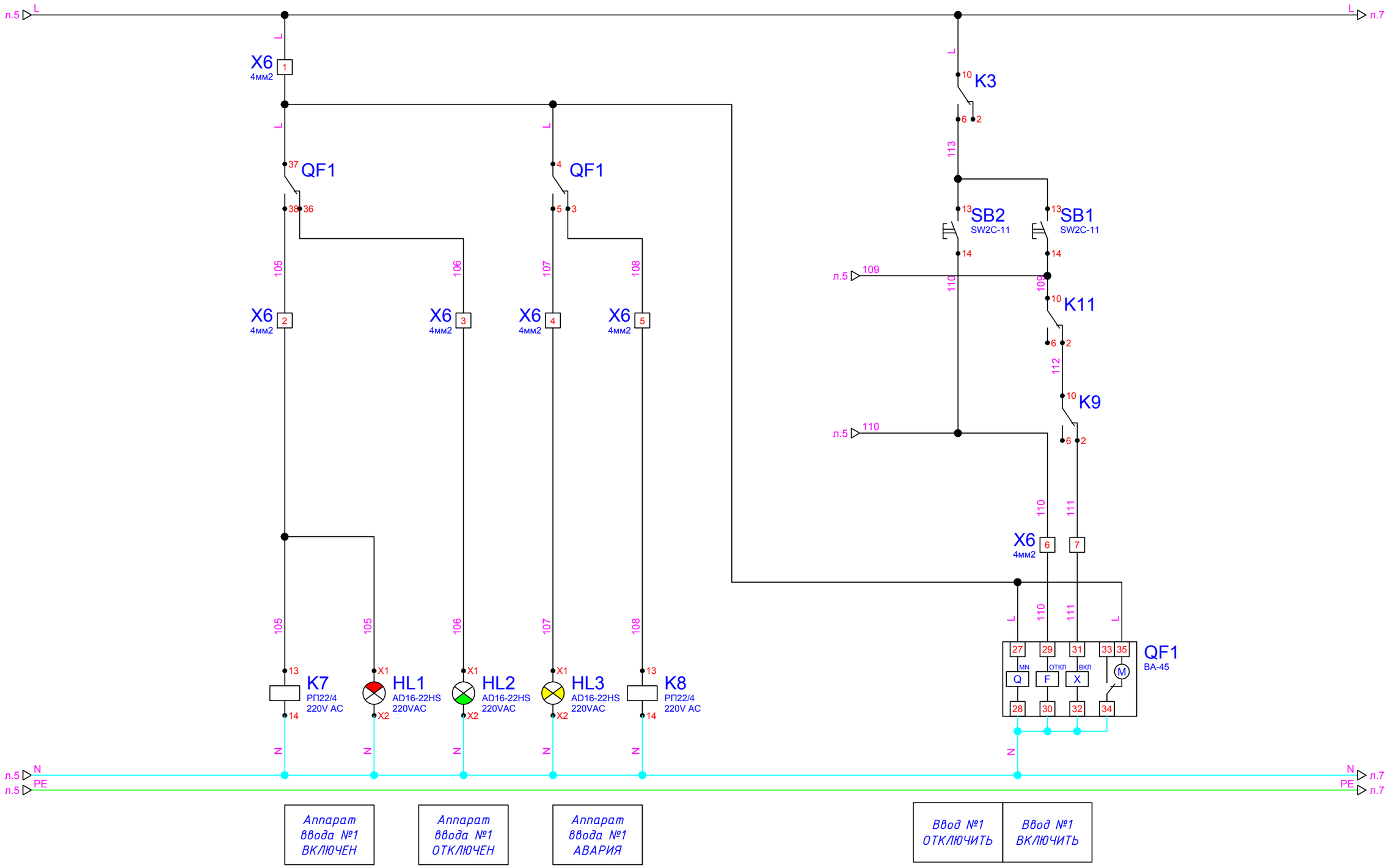

Автоматический выключатель ввода №1

Изм.	Лист	№ Докум.	Подп.	Дата	АВР-EKF-8570007.01	Лист 6

Перв. примен. | Справ. № | Подп. и дата | Инв. № дубл. | Взам. инв. № | Подп. и дата | Инв. № подл.

Ф2.104-1а.

Формат А3

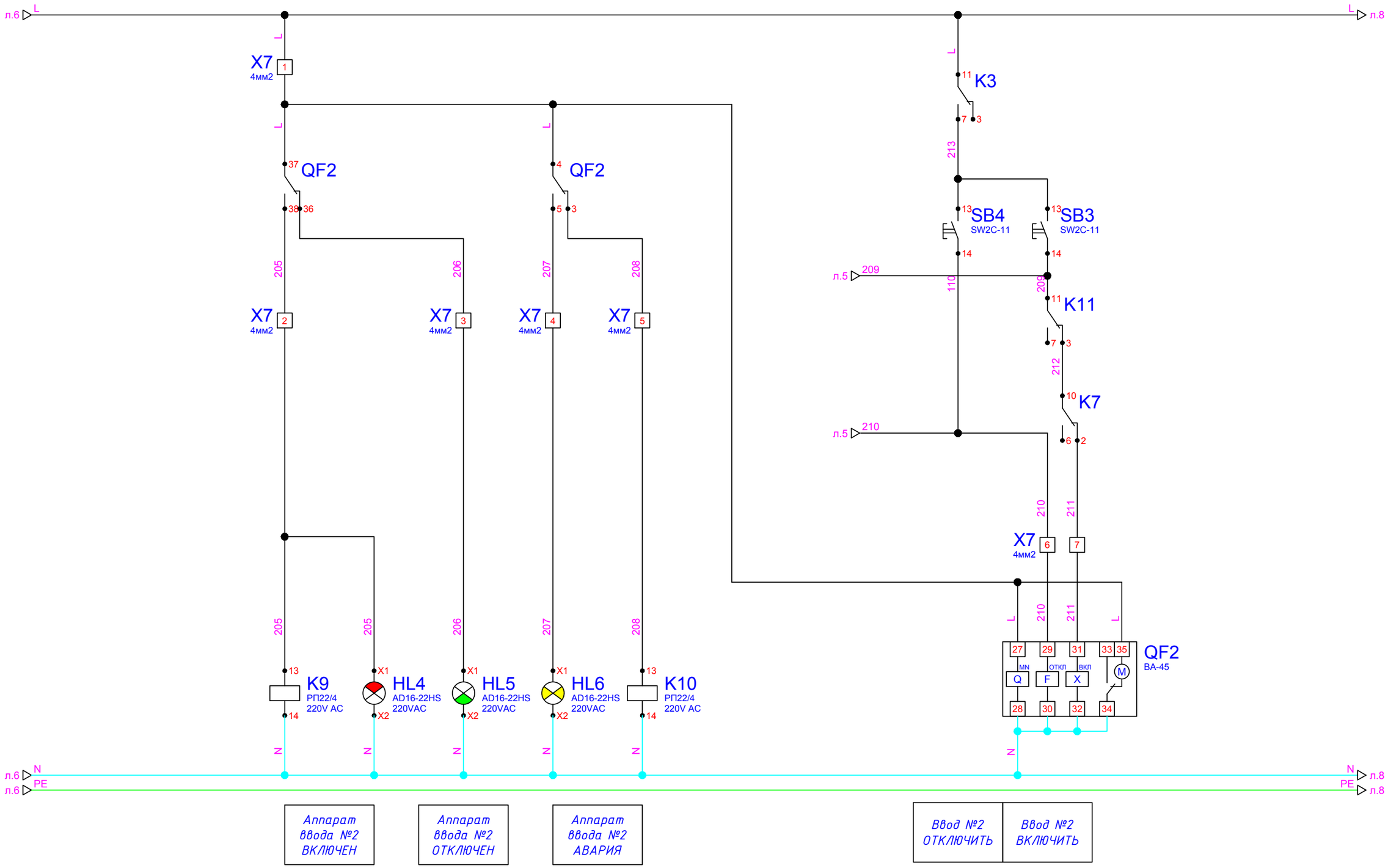

Автоматический выключатель ввода №2

Изм.	Лист	№ Докум.	Подп.	Дата

АВР-EKF-8570007.01

Лист 7

Перв. примен.

Справ. №

Подп. и дата

Инв. № дубл.

Взам. инв. №

Подп. и дата

Инв. № подл.

Ф2.104-1а.

Формат А3

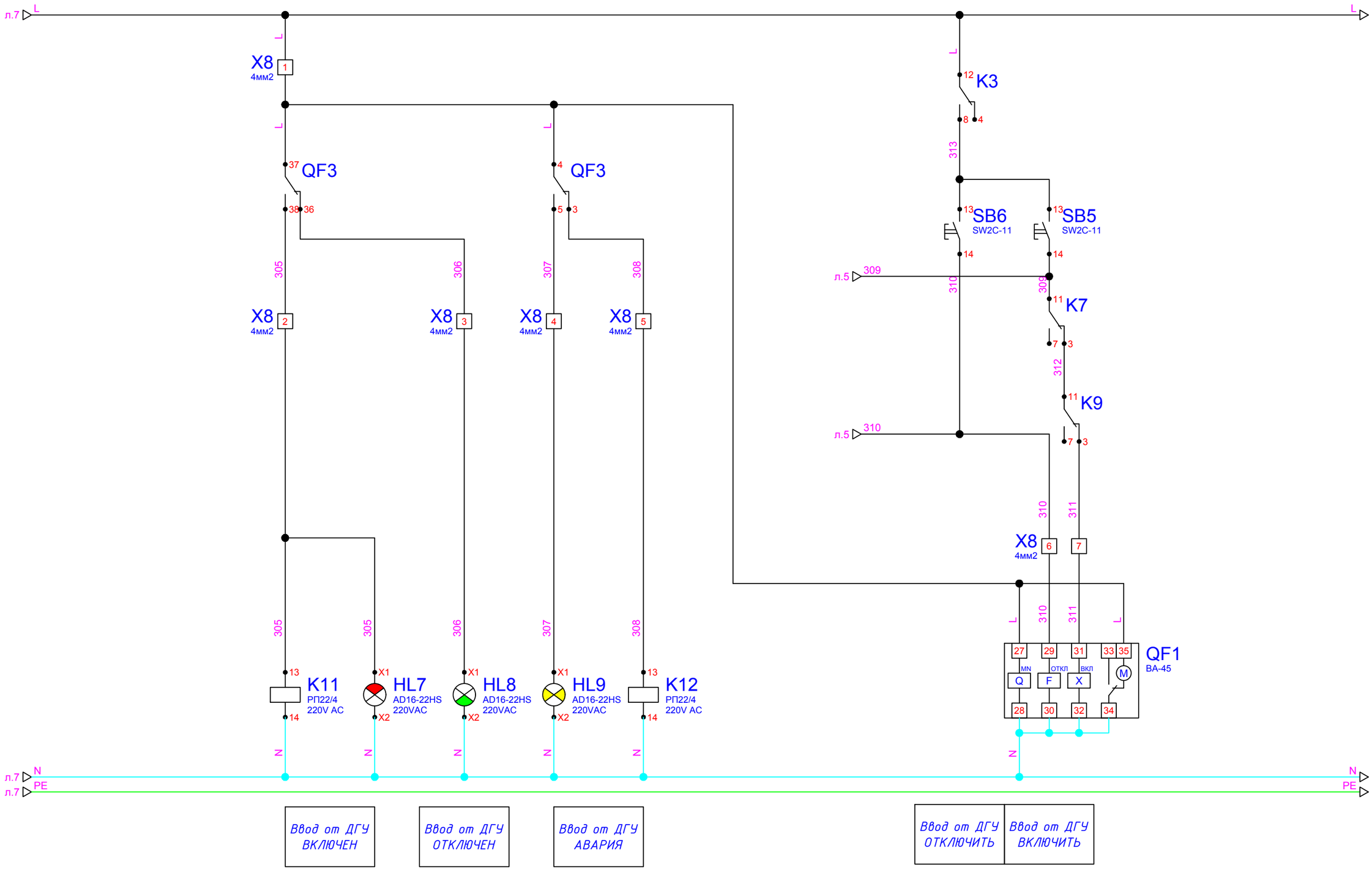

Перв. примен.

Справ. №

Подп. и дата

Инв. № дубл.

Взам. инв. №

Подп. и дата

Инв. № подл.

Автоматический выключатель ввода №3

Изм.	Лист	№ Докум.	Подп.	Дата

АВР-EKF-8570007.01

Лист 8

Ф2.104-1а.

Формат А3

X1

Адрес	№ клеммы	Обозн. пров.	Адрес
QF1:1	1	A1	FU1:1
QF1:3	2	B1	FU1:3
QF1:5	3	C1	FU1:5

X2

Адрес	№ клеммы	Обозн. пров.	Адрес
QF2:1	1	A2	FU2:1
QF2:3	2	B2	FU2:3
QF2:5	3	C2	FU2:5

X3

Адрес	№ клеммы	Обозн. пров.	Адрес
QF3:1	1	A3	FU3:1
QF3:3	2	B3	FU3:3
QF3:5	3	C3	FU3:5

X4

Адрес	№ клеммы	Обозн. пров.	Адрес
A2:A	1	413	
A2:B	2	414	
A2:S	3	415	

X5

Адрес	№ клеммы	Обозн. пров.	Адрес
K5:9	1	416	
K5:1	2	417	
FU4:2	3	418	
K6:13	4	419	

X6

Адрес	№ клеммы	Обозн. пров.	Адрес
FU4:1	1	L	QF1:37
QF1:38	2	105	K7:13
QF1:36	3	106	HL2:X1
QF1:5	4	107	HL3:X1
QF1:3	5	108	K8:13
K9:2	6	109	QF1:29
A1:Q2.2	7	111	QF1:31

X7

Адрес	№ клеммы	Обозн. пров.	Адрес
FU4:1	1	L	QF2:37
QF2:38	2	205	K9:13
QF2:36	3	206	HL5:X1
QF2:5	4	207	HL6:X1
QF2:3	5	208	K10:13
K11:11	6	209	QF2:29
A1:Q4.2	7	211	QF2:31

X8

Адрес	№ клеммы	Обозн. пров.	Адрес
FU4:1	1	L	QF3:37
QF3:38	2	305	K11:13
QF3:36	3	306	HL8:X1
QF3:5	4	307	HL9:X1
QF3:3	5	308	K12:13
K7:11	6	309	QF3:29
A1:Q6.2	7	311	QF3:31

Схема подключения клемм

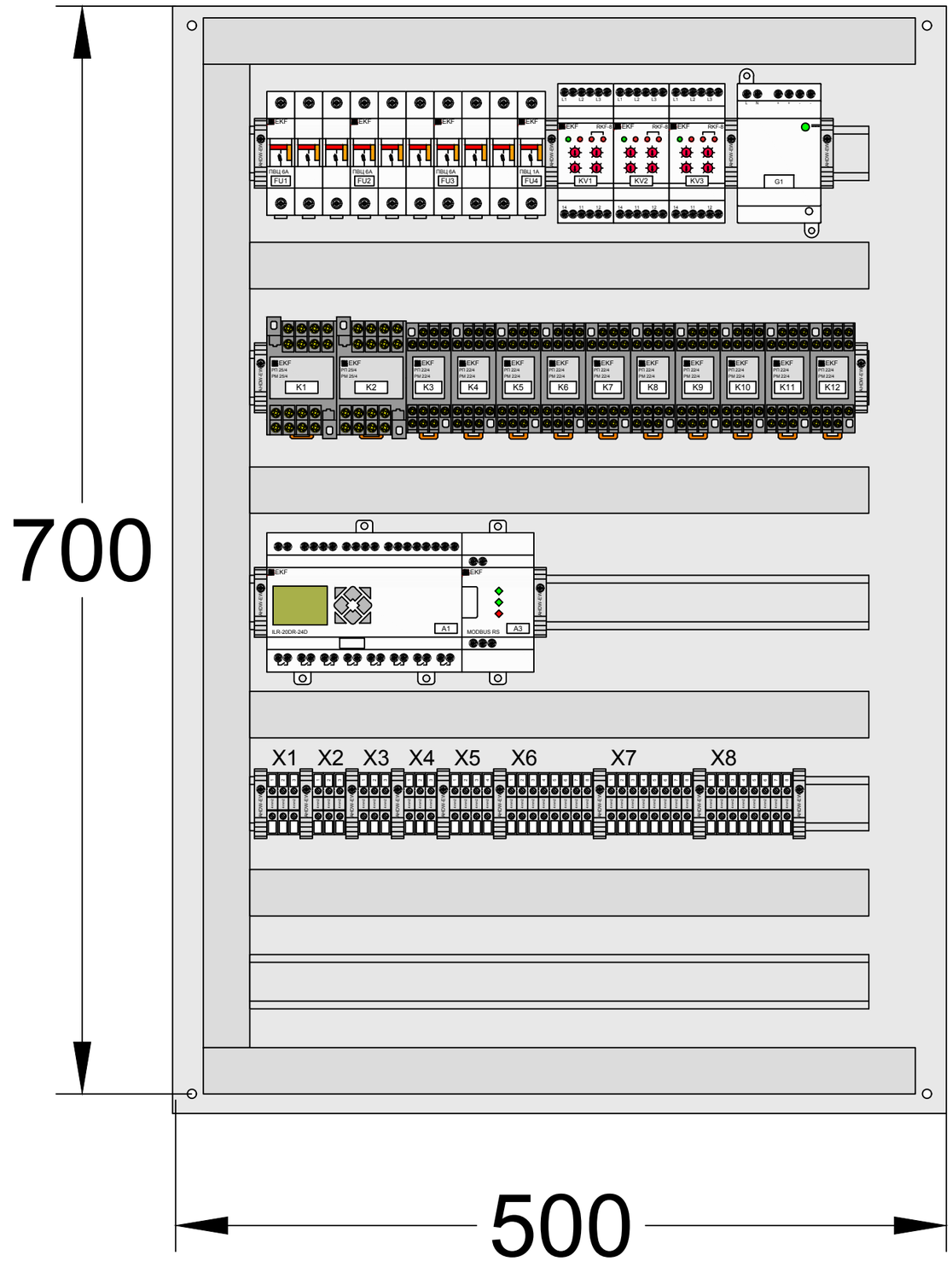

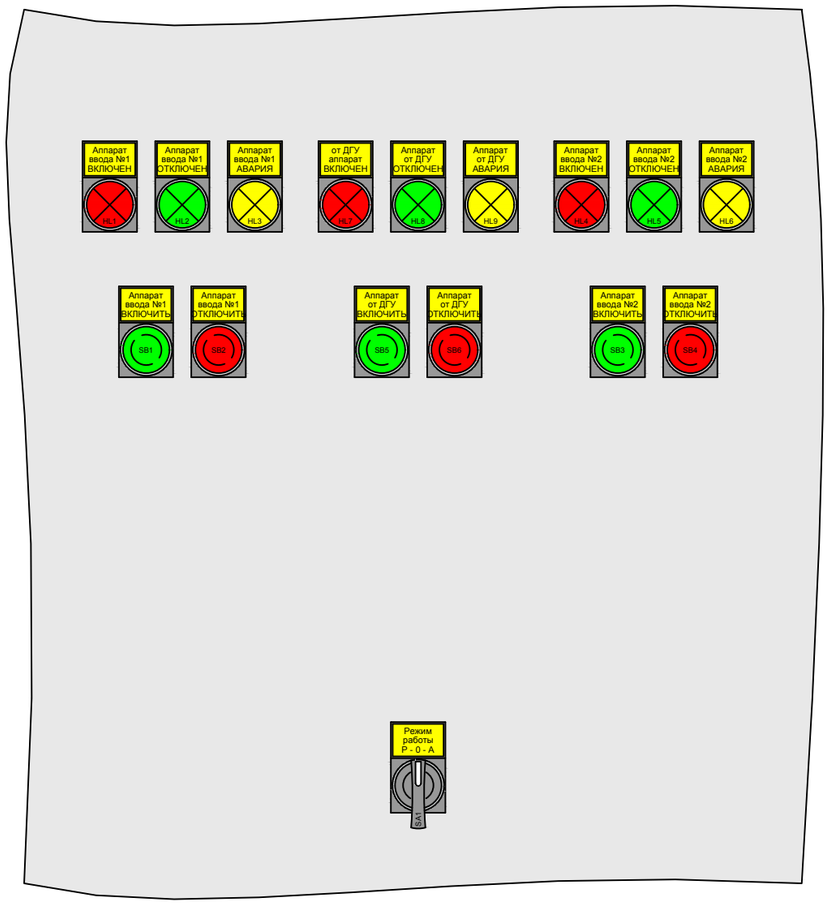

Расположение оборудования

Изм.	Лист	№ Докум.	Подп.	Дата	АВР-EKF-8570007.01	Лист 10

Перв. примен. | Справ. № | Подп. и дата | Инв. № дубл. | Взам. инв. № | Подп. и дата | Инв. № подл.